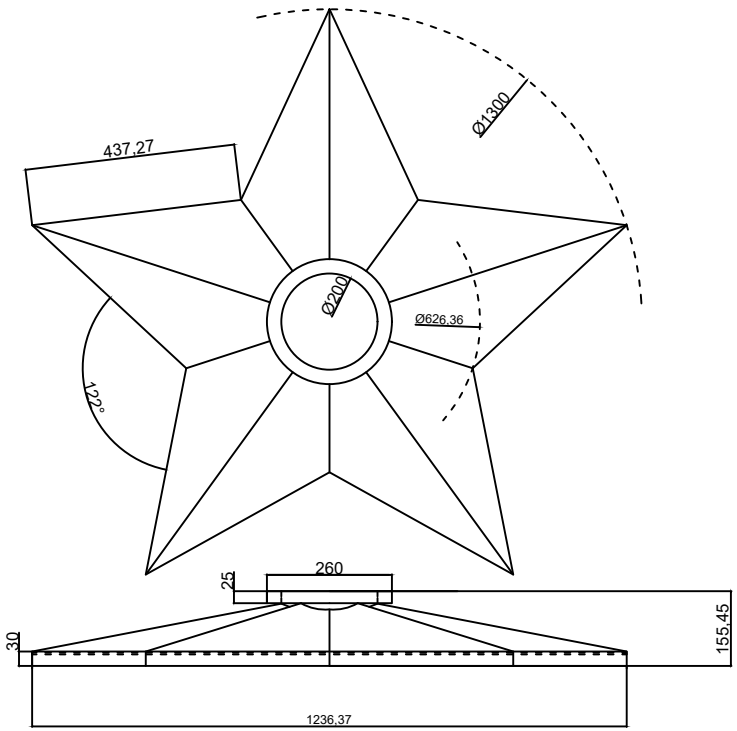

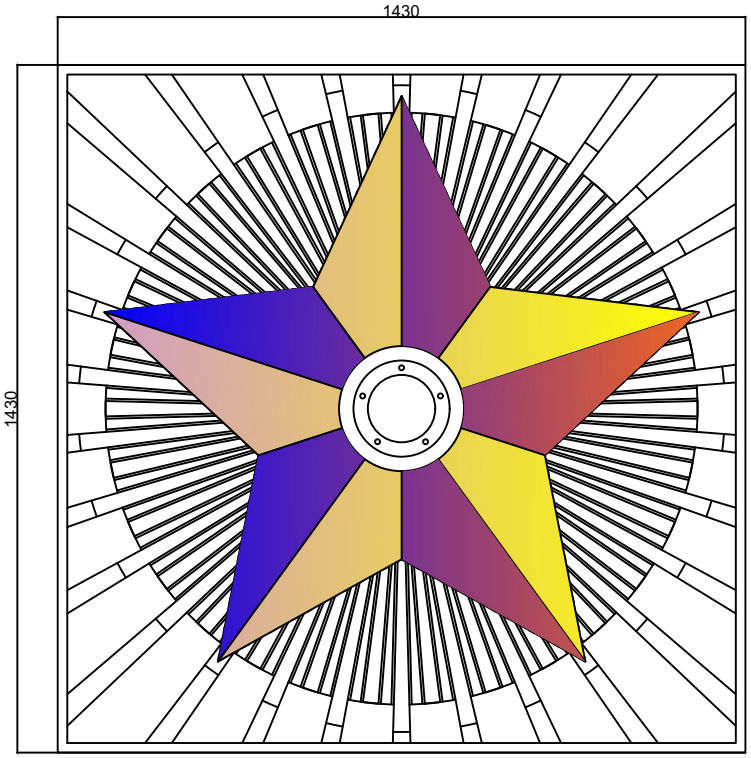

Изм.	Кол. уч.	Лист	№ док.	Подп.	Дата	Звезда вечного огня
ГИП						Стадия / Лист / Листов
Нач. отд.						
Исполн.	Пазынюк					
Н. контр.						

Согласовано

Взам. инв. №

Подп. и дата

Инв. № подл.

Формат